平　面　図

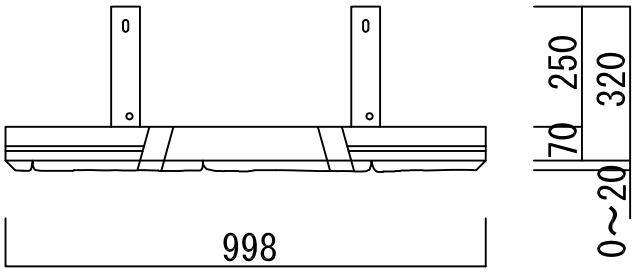

正　面　図

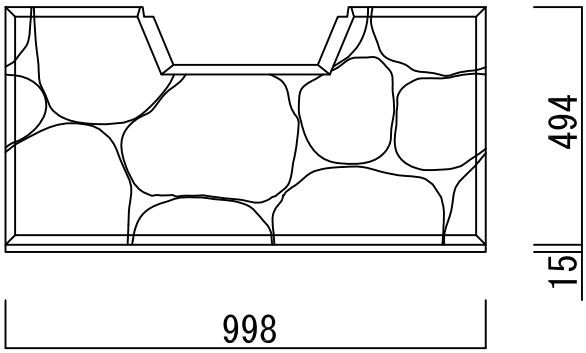

側　面　図

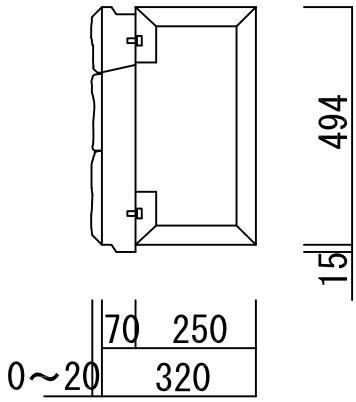

名称	種類	規格	型式
ブレスウォール	練 積	――	グラス

参考重量	縮尺	管理番号	
８６ ｋｇ	１／２０	９５６０３	PFS プラフォームサンプレス株式会社