平　面　図

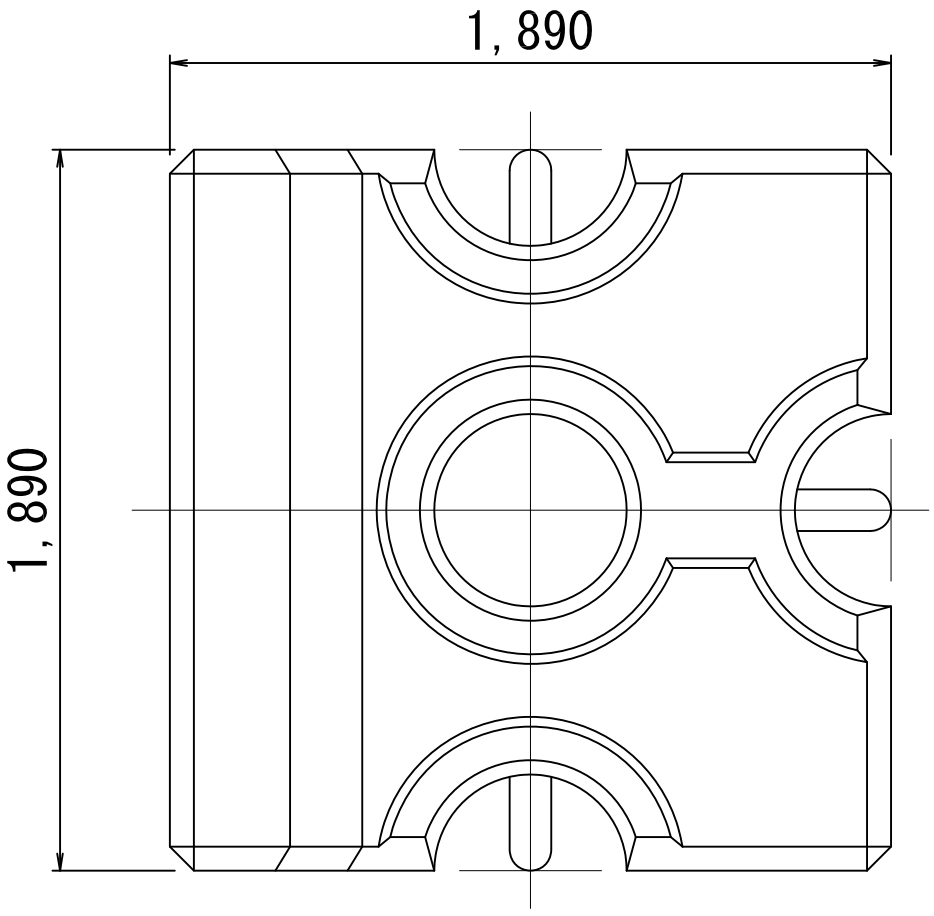

側　面　図

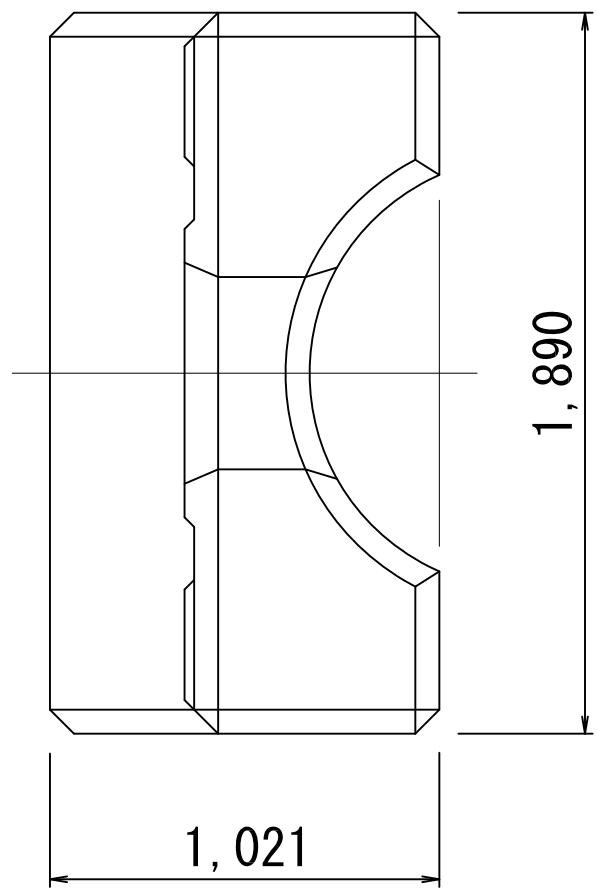

正　面　図

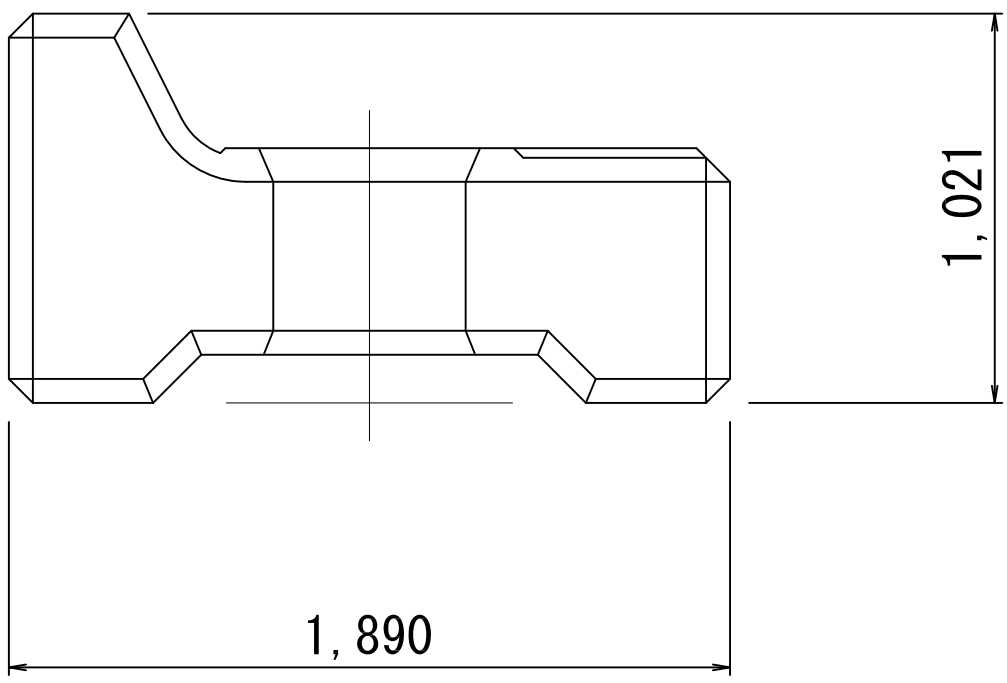

諸 元 表

実 質 量	4.002 t
体　　積	1.740 m³
型枠面積	11.96 m²

型枠は強化プラスチック製

名称	種類	規格	
ベンチブロック	――	４ t	

参考重量	縮尺		
4.002 t	１／３０		PFS プラフォームサンプレス株式会社