平　面　図

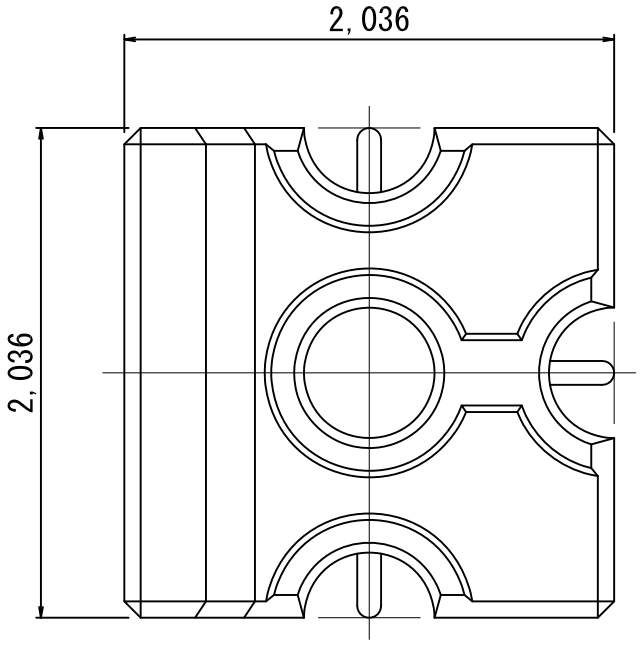

側　面　図

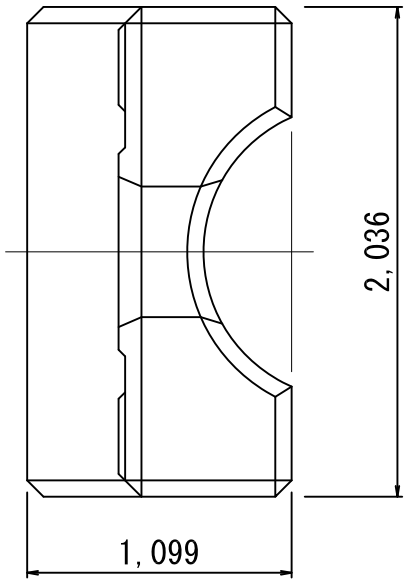

正　面　図

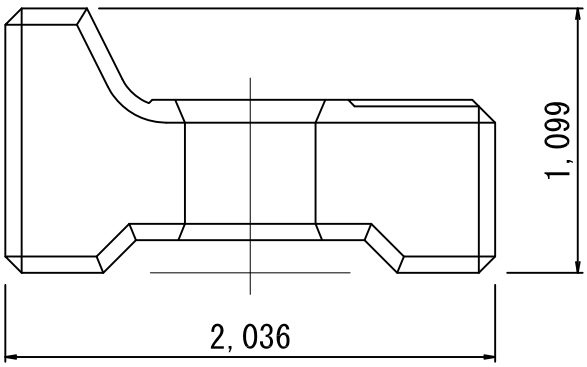

諸 元 表

実 質 量	5.003 t
体　　積	2.175 m^3
型枠面積	13.88 m^2

型枠は強化プラスチック製

名称	種類	規格	
ベンチブロック	――	5 t	

参考重量	縮尺		
5.003 t	１／３０		PFS プラフォームサンプレス株式会社